VARYFLEX V2

OMET

CREATE YOUR PLATFORM

OMET

VaryFLEX V2 OMET

CREARE NUOVE POSSIBILITÀ

LA PIATTAFORMA DI STAMPA PER IL PACKAGING

La **Varyflex V2** è una macchina da stampa per imballaggi flessibili a fascia stretta e media, progettata per **combinare in linea una vasta gamma di tecnologie di stampa e finitura**. È possibile combinare diverse tecnologie come la stampa flessografica UV, a base acqua o a solvente, rotocalco, serigrafia rotativa e stampa offset, accanto a processi di finitura e nobilitazione.

La macchina da stampa OMET Varyflex V2 è contraddistinta da una grande flessibilità e può essere **appositamente progettata per soddisfare le esigenze dei produttori di applicazioni speciali** in film e in cartoncino pieghevole per i mercati food, tabacco, cosmetico e del largo consumo.

MERCATI DI RIFERIMENTO

- WINE & SPIRITS
- HEALTHCARE & COSMETICS
- TOBACCO
- FOOD & BEVERAGE
- HOUSEHOLD
- INDUSTRIAL
- PHARMA
- SECURITY

UNA PIATTAFORMA PERSONALIZZABILE PER INFINITE SOLUZIONI DI STAMPA E CONVERTING

Gli standard della macchina da stampa Varyflex V2 eccellono per qualità, **efficienza nelle medie e basse tirature e redditività per la stampa di imballaggi flessibili**, cartoncino pieghevole e applicazioni speciali sul più ampio range di materiali: dai film plastici, a uno o più strati, ai multilaminati, fino all'alluminio e al cartoncino fino a 600 micron.

APPLICAZIONI FINALI

- ETICHETTE AUTO-ADESIVE
- ETICHETTE CARTA-COLLA
- ETICHETTE MULTI-LAYER
- WRAPAROUND
- ETICHETTE TERMORETRAIBILI
- POUCHES & SACHETS
- CARTONCINI PIEGHEVOLI
- BICCHIERI IN CARTA
- BLISTERS
- FLEXIBLE PACKAGING
- APPLICAZIONI SPECIALI
- LAMITUBE
- APPLICAZIONI IN ALLUMINIO
- TAGS & TICKETS
- IML

VARYFLEX È LA SOLUZIONE PER IL TUO PACKAGING

Il design modulare Varyflex V2 consente di combinare e implementare in linea, senza limitazioni, **diverse tecnologie di stampa**, nonché **applicazioni di finitura speciali e unità di converting**, per ottenere il prodotto finale in un unico passaggio.

La **tecnologia multifunzione Varyflex V2** consente la massima personalizzazione di ogni configurazione della macchina, fornendo la possibilità di migliorare il portafoglio prodotti e di essere competitivi in tutti i settori di mercato.

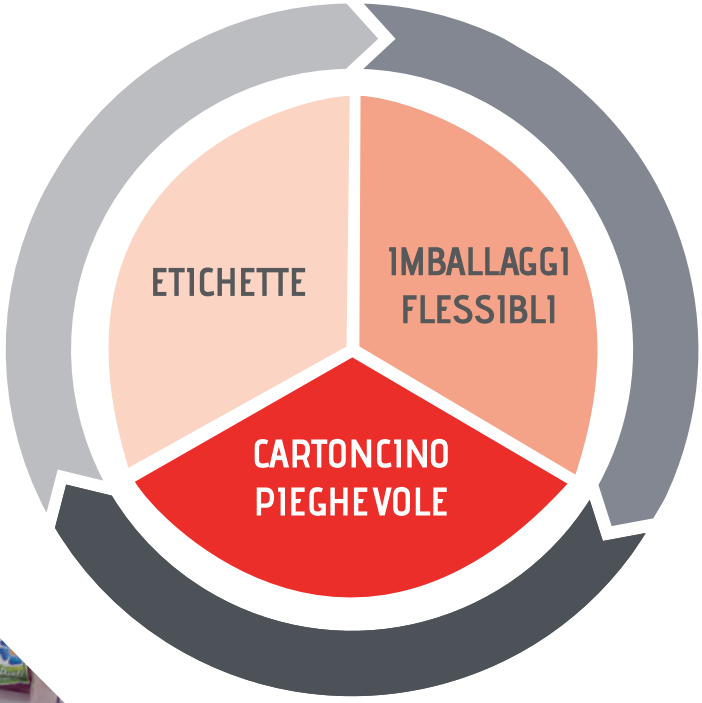

L'ESSENZA DELLA STAMPA FLEXO

OMET Varyflex V2 è stata la prima macchina da stampa a introdurre il concetto di **tecnologia Direct-Drive a sleeve 100% Gearless**, diventando così il riferimento di tutta l'industria e il più concreto esempio di vera innovazione.

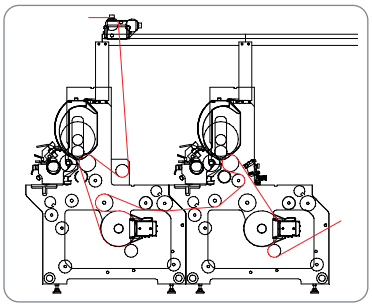

FLEXO CONFIGURATION

UV/UV LED front and reverse

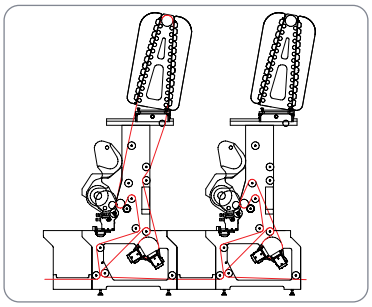

VERTICAL FLEXO CONFIGURATION

Aria Calda e doppio UV/UV LED

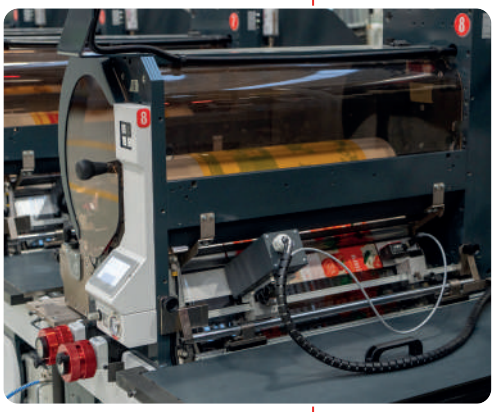

QUALITÀ DI STAMPA PREMIUM

Unità estremamente stabile e precisa con 3 motori indipendenti che comandano mandrino di stampa, anilox e cilindro di contrasto, che permette **il miglior controllo di tensione e assoluta stabilità di registro** con qualsiasi configurazione macchina.

La **tecnologia Gearless** OMET unita alla **capacità Anti-Bounce** assicura la più pura qualità di stampa, eliminando problemi di barrature fino a una velocità massima di 250 m/min.

MASSIMA FUNZIONALITÀ

Ogni unità flexo presenta **estrema accessibilità e operabilità**: la sezione di inchiostrazione è removibile su dispositivo scorrevole per operazioni di cambio e pulizia semplici e veloci.

I gruppi flexo standard così come quello verticale possono essere configurati con **diversi sistemi di asciugatura**: UV, UV LED o Aria Calda, così come combinazioni speciali per raggiungere i risultati attesi dalle applicazioni finali.

VARYFLEX V2 OMET

CARATTERISTICHE PRINCIPALI

AUTOMAZIONE AVANZATA

Regolazione e controllo automatico del registro di stampa, basato su un sistema di scansione con fotocamera singola o multipla. I sistemi **Vision e Multi-vision** possono controllare sia il registro longitudinale che trasversale di ogni singola unità, rendendo la macchina pronta per la stampa in poco tempo e **riducendo notevolmente gli sprechi in fase di avvio**.

PIATTAFORMA MODULARE

Grazie alla sua completa flessibilità, Varyflex V2 può essere progettata e **configurata in base alle necessità del cliente**. Assicura, infatti, la massima flessibilità nella scelta della configurazione più adatta all'applicazione finale e al mercato di riferimento, **garantendo i migliori risultati su svariati tipi di materiali**, autoadesivi, film, cartoncino.

TECNOLOGIA MULTI-PROCESS

Il **design modulare** di Varyflex V2 consente di combinare e implementare in linea, senza limitazioni, diverse tecnologie di stampa, nonché applicazioni speciali di finitura, unità di conversione e applicazioni finali. Permette di **ottenere il meglio da ciascuna tecnologia** e di avere risultati esclusivi, senza una seconda lavorazione o un processo off-line.

SOLUZIONI PERSONALIZZATE

La piattaforma Varyflex V2 risponde alle esigenze più specifiche dei clienti. È l'unica macchina sul mercato la cui **configurazione è totalmente sviluppata a discrezione del cliente, in base alle caratteristiche dell'applicazione finale**. Nel corso degli anni, OMET ha consegnato più di 100 diverse macchine Varyflex con peculiarità uniche, che hanno reso ogni singola macchina da stampa unica nel suo genere, **creando un vantaggio competitivo** consistente sul mercato.

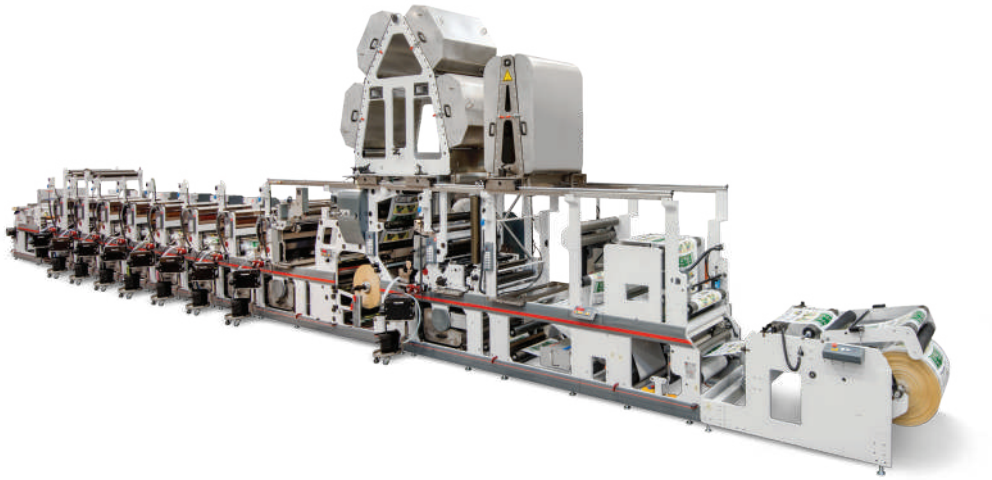

TECNOLOGIE DI STAMPA

FLEXO

La flessografia offre **il miglior equilibrio tra alta qualità di stampa ed estrema flessibilità** su materiali, inchiostri e asciugatura. Le unità Flexo possono essere facilmente integrate con molte opzioni di finitura, conversione ed altre tecnologie di stampa, per **creare complesse configurazioni ibride**. Varyflex V2 dispone di unità flessografiche modulari configurabili per la stampa UV o UV LED, per risultati vividi e brillanti, ma anche per la **stampa a base acqua e a base solvente**, particolarmente richieste nel mercato alimentare.

OFFSET a SLEEVE

La nuova unità di stampa Offset offre le migliori prestazioni nella produzione di **imballaggi flessibili di alta qualità**, **etichette premium e applicazioni speciali**. Offset è la tecnologia ideale quando si tratta di stampare dettagli fini, grafica di alta qualità e quando è richiesto un basso livello di inchiostro. Grazie alla **tecnologia brevettata Sleeve e al sistema Easy Sleeve Format Change**, l'unità offset OMET offre anche i vantaggi di una soluzione conveniente per brevi e medie tirature, con un **costo inferiore delle attrezzature e tempi di cambio più rapidi** rispetto ad altre tecnologie di stampa.

ROTOCALCO

L'unità rotocalco consente di stampare consistenti fondi pieni, speciali inchiostri metallici e speciali applicazioni di finitura che, normalmente, richiederebbero una seconda lavorazione, eseguendo **più processi in un unico passaggio**. L'unità rotocalco progettata da OMET può essere utilizzata con una vasta gamma di supporti, dal cartoncino alle etichette, ed è conforme alle norme antideflagranti e agli standard internazionali in uso. Il gruppo, **mobile ed ergonomico**, può quindi essere **inserito in linea in qualsiasi posizione o sequenza**, in base alle esigenze di produzione.

FINISHING & CONVERTING

Cold foil

Unità Cold Foil intercambiabile tra le unità flexo

Hot Foil

Sistema di stampa servomotorizzata a caldo, rotativa o in piano in linea, per speciali effetti metallici

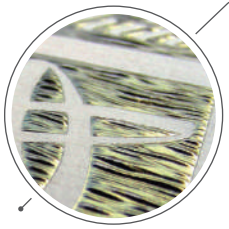

Converting

Sistemi rotativi in linea per goffratura,fustellatura, cordonatura e uscita a fogli

Verniciatura

Percorsi estesi del passaggio carta per verniciatura lucida o opaca, coating, effetti speciali e Soft Touch

Multipagina

Accoppiamento a registro in linea di materiali diversi per produzione di etichette multistrato, libretti, coupon

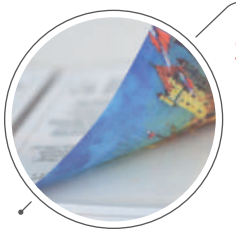

Stampa reverse

Capacità di stampa su lato reverse senza l'utilizzo di barre di ribaltamento o adattamenti particolari

Serigrafia rotativa

Unità intercambiabile per decorazioni ad alta copertura e stampa di effetti speciali in rilievo

Cold Seal & Hot Melt

Processi utilizzati per l'applicazione di colla speciale, per accoppiamenti in linea nella produzione di imballaggi alimentari

Applicazione di ologrammi

Integrazione in linea per speciali effetti ad ologramma ed elementi anticontraffazione, con tecnologia Foil-Saver

LAMINAZIONI IN LINEA

- Laminazione UV
- Laminazione base solvente e base acqua
- Laminazione solventless
- Laminazione M-PET

SISTEMI DI ASCIUGATURA

Varyflex V2 offre una vasta gamma di sistemi di asciugatura ad aria calda e UV, adatti a qualsiasi applicazione e necessità del cliente, compresi **percorsi verticali estesi** per asciugare elevati quantitativi di inchiostro, **cappe personalizzate** e combinazioni specifiche con **lampade UV singole o multiple**. I clienti sono sempre guidati attraverso la scelta del sistema di asciugatura più adatto:

ARIA CALDA

I - shape

A - shape

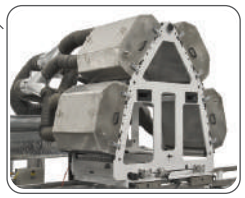

Y - shape

U - shape

L - shape

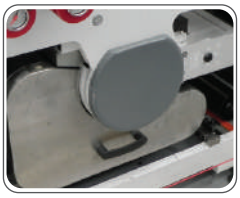

UV & UV LED

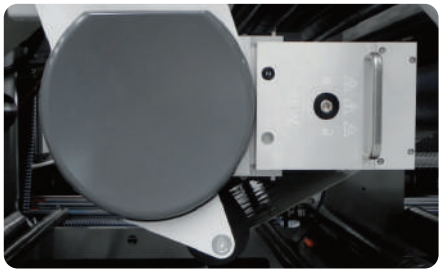

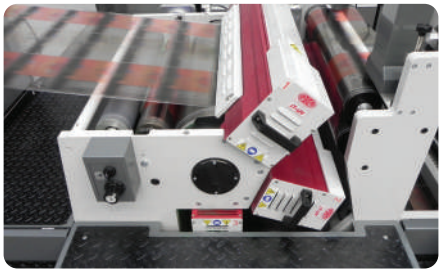

SISTEMI DI TAGLIO E USCITA

Nella sezione di converting, possono essere integrate in linea diverse tipologie di sistemi di taglio: taglio a forbice, taglio a pressione, taglio a rasoio e supporto siliconato, così come **l'esclusivo sistema di taglio al volo**. Questa unità di taglio variabile è composta da cilindri rotanti servoassistiti che eseguono un taglio sincronizzato progressivo e accurato indipendentemente dal formato, aumentando la produttività sia con basse che con lunghe tirature. Varyflex V2 può essere configurata con 3 principali **opzioni di uscita**: bobina-bobina come soluzione standard, bobina-prodotto finito per prodotti speciali come etichette in-mould, o bobina-uscita a fogli, particolarmente adatta per carta e cartone.

SPECIFICHE TECNICHE

VARYFLEX V2 OMET

	430	530	670	850
Passaggio carta	430 mm (16 7/8")	530 mm (20 7/8")	670 mm (26 3/8")	850 mm (33 4/8")
Larghezza di stampa	420 mm (16 4/8")	520 mm (20 4/8")	660 mm (26")	840 mm (33 1/8")
Velocità massima	250 m/min			
Svolgitore Ø	1000 mm (40") - 1500 mm (60")			
Ribobinatore Ø	760 mm (30") - 1000 mm (40") - 1500 (60")			
Infeed/Outfeed	Servo driven - Closed loop			
Trasmissione di stampa	Servo			
Tecnologia di stampa	Sleeves			
Regolazione di registro lonigitudinale e trasversale	Automatico			
Controllo di registro	Automatico			
TECNOLOGIE DI STAMPA DISPONIBILI				
Flexo UV - WB - SB	11" 4/8 - 33"	11" 4/8 - 33"	11" 4/8 - 33"	14" - 33"
Offset a Sleeve			16" - 32"	16" - 32"
Serigrafia rotativa	12" - 25"	12" - 25"	16" - 33"	16" - 33"
Rotocalco mobile	12" - 26"	15" - 26"	15" - 26"	17" - 26"
UNITÀ DI FUSTELLATURA DISPONIBILI				
Stazione di fustellatura	12" - 24"	16" - 24"	22" - 32"	
Fustella per cartoncino	18" - 32"	20" - 32"	24" - 32"	
Taglio "al volo"	6" - 33"	6" - 33"	6" - 33"	6" - 33"

OMET si riserva il diritto di modificare le specifiche della macchina in qualsiasi momento.

INNOVATION WITH PASSION

OMET srl
Via Puccini, 15
23847 Molteno (LC), ITALY
Tel. +39 031 0741000
www.printing.omet.com

OMET NEL MONDO

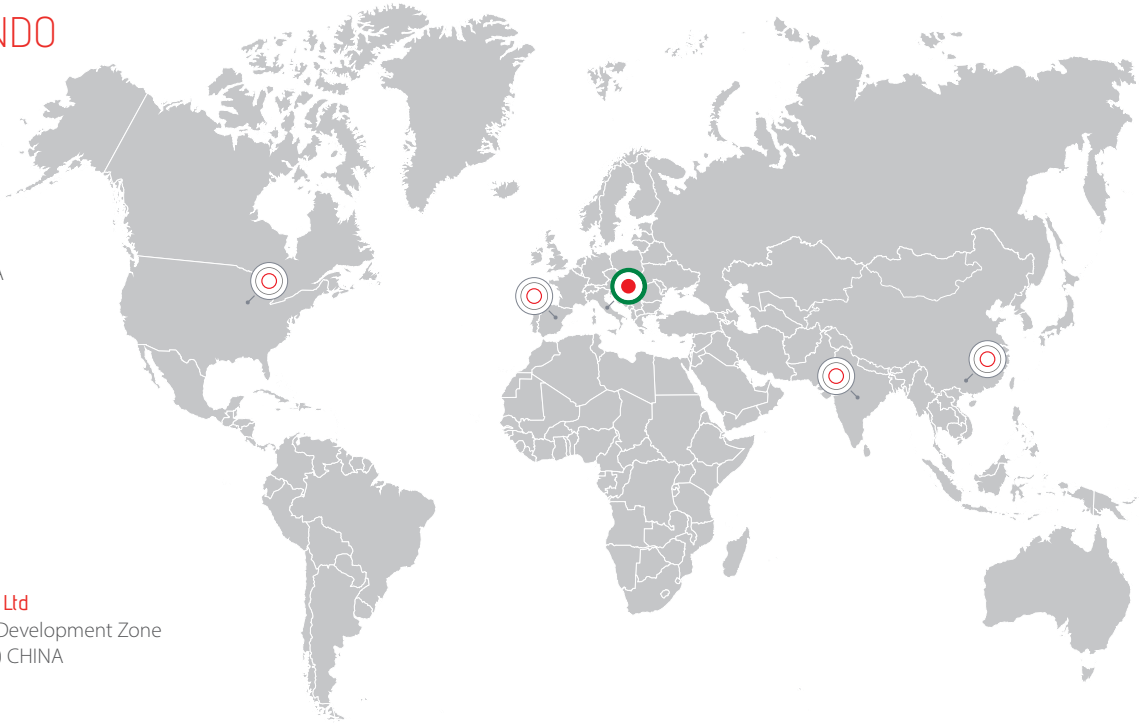

OMET Americas Inc.
1850 S Elmhurst Road
Mount Prospect, IL 60056 USA
Tel. +1 847 621 2369
sales@ometamericasinc.com
www.ometamericasinc.com

OMET Ibérica I&C S.l.
Calle Provenza, 196
08036 Barcellona SPAIN
Tel. +34 66 9789946
Fax +34 93 4907740
ometiberica@terra.es

OMET (Suzhou) Mechanical Co. Ltd
N.255 Quande Rd, Economic Development Zone
215200 Wujiang City (Jiangsu) CHINA
Tel. +86 512 63033668
admin@omet.cn
www.omet.cn

OMET India
9th floor, Tower B SAS Tower
Sector 38 Gurgaon-122001New Delhi INDIA
pawandeep.sahni@ometindia.com

facebook.com/OMETSrl
it.linkedin.com/company/OMETSrl
youtube.com/user/OMETcompany

victorycommunication.it